Dedal-NV NEW VISION

РУКОВОДСТВО ПО ЭКСПЛУАТАЦИИ



ПРИЦЕЛ ОПТИЧЕСКИЙ
DHF 3-12×50
(MRH-L2)

ОГЛАВЛЕНИЕ

1. ВНЕШНИЙ ВИД 2
2. НАЗНАЧЕНИЕ И ОСОБЕННОСТИ ПРИЦЕЛА 3
3. ТЕХНИЧЕСКИЕ ХАРАКТЕРИСТИКИ 4
4. КОМПЛЕКТ ПОСТАВКИ ПРИЦЕЛА 6
5. УСТРОЙСТВО ПРИЦЕЛА 7
   5.1 Прицельная сетка MRH-L2 7
   5.2 Определение расстояния до цели 11
6. ПОДГОТОВКА ПРИЦЕЛА К ИСПОЛЬЗОВАНИЮ 13
   6.1 Адаптация на оружии 13
   6.2 Установка элемента питания 13
   6.3 Выверка прицела на оружии 14
      6.3.1 Выставка маховичков в положение «0» 15
   6.4 Включение и регулировка яркости подсветки прицельной сетки 17
   6.5 Использование встроенного электронного уровня «завала» оружия 18
7. РАБОТА С ПРИЦЕЛОМ 19
   7.1 Порядок применения прицела 19
   7.2. Порядок действий по окончании работы 20
8. МАРКИРОВКА 21
9. ТЕХНИЧЕСКОЕ ОБСЛУЖИВАНИЕ 21
10. ТРАНСПОРТИРОВАНИЕ И ХРАНЕНИЕ 22
11. ПЕРЕЧЕНЬ ВОЗМОЖНЫХ НЕИСПРАВНОСТЕЙ 23

ПРИЛОЖЕНИЕ А. Расчетные значения поправок 24

1. ВНЕШНИЙ ВИД

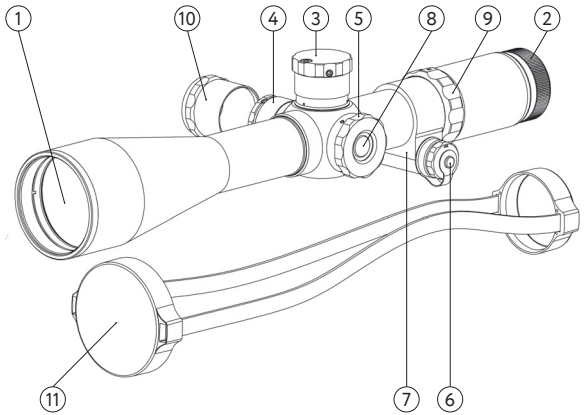

Рисунок 1 – Внешний вид

1 – Объектив;
2 – Окуляр;
3 – Маховичок механизма выверки по вертикали;
4 – Маховичок механизма выверки по горизонтали;
5 – Ручка отстройки от параллакса;
6 – Крышка батарейного отсека;
7 – Батарейный отсек;
8 – Кнопка включения и регулировки яркости прицельной сетки;
9 – Кольцо установки увеличения;
10 – Защитный колпачок маховичка;
11 – Комплект крышек.

Настоящее руководство по эксплуатации предназначено для изучения устройства, работы и правил эксплуатации охотничьего оптического прицела DHF 3-12×50 (далее – прицел).

Перед эксплуатацией необходимо внимательно ознакомиться с эксплуатационными документами на прицел.

ВНИМАНИЕ!

- **Не оставляйте элементы питания в прицеле.**
- **Несоблюдение правил адаптации, эксплуатации и хранения прицела может быть причиной потери гарантийных обязательств от производителя.**

2. НАЗНАЧЕНИЕ И ОСОБЕННОСТИ ПРИЦЕЛА

Прицел предназначен для установки на различные виды охотничьего оружия с целью наблюдения, опознавания цели и ведения прицельной стрельбы на малых, средних и больших дистанциях.

Прицельная сетка установлена в фокальной плоскости объектива (первой фокальной плоскости), что позволяет использовать ее при любом увеличении прицела. В прицеле встроена функция подсветки прицельной сетки красным светом с семью режимами яркости.

Прицел оборудован встроенным электронным уровнем «завала» оружия (прицела), что позволяет вести высокоточную стрельбу на местности с затрудненным восприятием уровня горизонта (в горах).

В прицеле установлены «щелчковые» механизмы выверки прицельной сетки. Механизм выверки прицельной сетки по вертикали оборудован системой упора на «0». На объективе прицела имеется резьба М58×0,75 для присоединения бленды и светофильтров.

3. ТЕХНИЧЕСКИЕ ХАРАКТЕРИСТИКИ*

Таблица 1

Наименование параметра, единица измерения	**Значение параметра**
ОСНОВНЫЕ ХАРАКТЕРИСТИКИ	
Увеличение, крат	от 3 до 12
Угловое поле зрения, °	от 6,8 до 1,7
Поле зрения, м/100 м дистанции	от 11,9 до 3,0
Световой диаметр объектива, мм	50
Диапазон отстройки от параллакса, м	от 50 до ∞
Предел разрешения в центре поля зрения, угловая секунда, не более: – при увеличении 3 крат – при увеличении 12 крат	 15,2 3,8
Диапазон выверки прицельной сетки по вертикали, мрад	32
Диапазон выверки прицельной сетки по горизонтали, мрад	±8
Шаг (щелчок) механизмов выверки, мрад	0,1 (1 см/100 м)
Диаметр выходного зрачка, мм	от 12,5 до 4,1
Удаление выходного зрачка, мм	90
Диоптрийная настройка окуляра, дптр	от – 3 до + 3
ПИТАНИЕ	
Источник питания	один элемент типа AA
Напряжение питания, В	1,5

* Технические характеристики прицела могут быть изменены производителем без предварительного извещения

Наименование параметра, единица измерения	**Значение параметра**
ФИЗИЧЕСКИЕ ХАРАКТЕРИСТИКИ	
Габаритные размеры (Д×Ш×В), мм	365×93×85
Масса с элементом питания, кг	0,83
Диаметр корпуса под крепление, мм	34
ЭКСПЛУАТАЦИОННЫЕ ХАРАКТЕРИСТИКИ	
Температура эксплуатации, °С	от – 40 до + 50
Относительная влажность эксплуатации, %	до 98
Время работы (при температуре 23 °С и емкости элемента питания 240 мА·ч) в зависимости от режима яркости сетки, ч	от 240 до 25

4. КОМПЛЕКТ ПОСТАВКИ ПРИЦЕЛА

ОСНОВНОЙ КОМПЛЕКТ ПОСТАВКИ	
1. Прицел оптический DHF 3-12×50	1 шт.
2. Комплект крышек	1 шт.
3. Комплект салфеток*	1 шт.
4. Элемент питания типа AA*	1 шт.
5. Ключ шестигранный S2	1 шт.
6. Ключ шестигранный S3	1 шт.
7. Руководство по эксплуатации	1 шт.
8. Гарантийный талон	1 шт.
9. Коробка упаковочная	1 шт.
ДОПОЛНИТЕЛЬНЫЙ КОМПЛЕКТ ПОСТАВКИ (ПО ТРЕБОВАНИЮ)	
10. Бленда SHD-50	1 шт.
11. Бленда сотовая ARD-50	1 шт.
12. Кофр DH-1/2	1 шт.
13. Кофр DH-2/2	1 шт.

* Гарантийные обязательства на указанные составные части не распространяются
P.S. Комплект поставки прицела может быть изменен производителем без предварительного извещения

5. УСТРОЙСТВО ПРИЦЕЛА

5.1 Прицельная сетка MRH-L2

Прицельная сетка MRH-L2 представлена на рисунке 2.

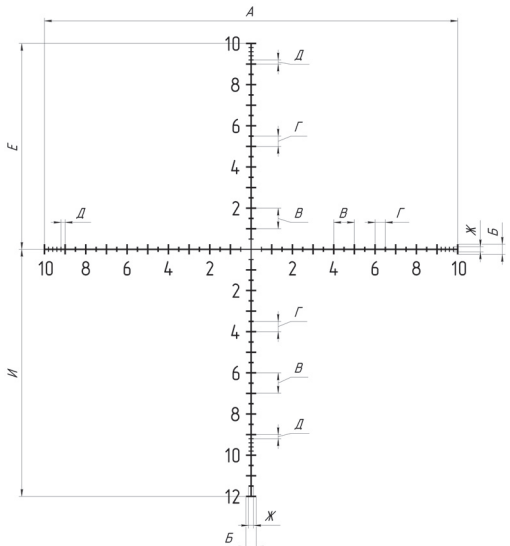

Рисунок 2 – Размеры прицельной сетки MRH-L2

Центральная часть прицельной сетки MRH-L2 представляет собой сетку типа «TMR» с добавлением дополнительных вертикальных и горизонтальных рисок различного шага. Вертикальная и горизонтальная шкалы прицельной сетки по краям разбиты на более мелкий шаг, по 0,2 тысячных дистанции (далее – т. д.).

Линии центральной части сетки имеют минимальную толщину для стрельбы по малоразмерным целям на больших дистанциях.

Прицельная сетка MRH-L2 расположена в первой фокальной плоскости, и ее размеры относительно объекта наблюдения не меняются при различном увеличении прицела. Вид поля зрения при разном увеличении представлен на рисунках 3 и 4.

Размеры прицельной сетки (величины А, Б, В, Г, Д, Е, Ж, И) могут быть описаны двумя равноправными вариантами.

ПРИМЕЧАНИЕ:

Величина «1 мрад» представляет собой угловую меру дистанции и составляет:
1 мрад = 10 см/100 м дистанции ≈ 1 тысячных дистанции (т. д.)

Вариант 1

Размеры прицельной сетки описываются в угловых размерах в миллирадианах (мрад) или в т. д.

На рисунке 2 величина В равна 1 мрад (1 т. д.) и представляет собой расстояние между крупными рисками. Все величины прицельной сетки представлены в таблице 2.

Таблица 2

Обозначение размера	А	Б	В	Г	Д	Е	Ж	И
Значение, мрад (т. д.)	20	0,5	1	0,5	0,2	10	0,25	12

Вариант 2

Размеры прицельной сетки описываются в см на 100 м дистанции для любого увеличения прицела.

Все размеры прицельной сетки на 100 м дистанции представлены в таблице 3.

Таблица 3

Обозначение размера	А	Б	В	Г	Д	Е	Ж	И
Значение, см/100 м	200	5	10	5	2	100	2,5	120

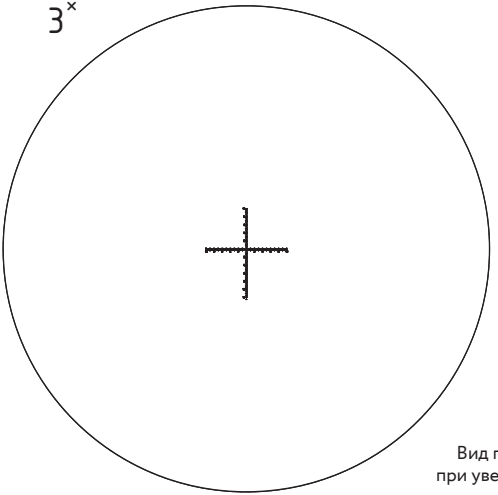

Рисунок 3 –
Вид поля зрения
при увеличении 3×

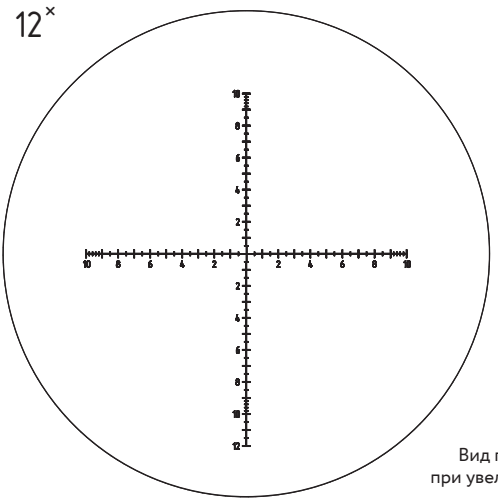

Рисунок 4 –
Вид поля зрения
при увеличении 12×

5.2 Определение расстояния до цели

С применением прицельной сетки, зная размер цели, можно рассчитать расстояние до цели с достаточной для поражения точностью (или исправить боковой снос пули под воздействием ветра).

Для этого необходимо:

– оценить реальный горизонтальный (вертикальный) размер цели, до которой необходимо определить дистанцию;

– поместить перекрестье прицела так, чтобы одна сторона цели по длине (высоте) оказалась на горизонтальной (вертикальной) шкале в соответствии с рисунком 5;

– посчитать длину (высоту) цели, оценив ее в количестве штрихов (мрад) на рисунке 5, по длине (высоте) объекта (чем точнее определен размер цели, тем точнее можно рассчитать дальность до нее, что особенно важно для небольших целей или целей, находящихся на большом удалении);

– расстояние может быть определено по формуле:

$$L = \frac{H \times 1000}{h}$$

где **L** – расстояние до цели, м;
H – реальная длина (высота) цели, м;
h – длина (высота) цели, измеренная по прицельной сетке, мрад.

На рисунке 5 представлен пример оценки расстояния до объекта (кабан трофейной длины 1,5 м) по прицельной сетке.

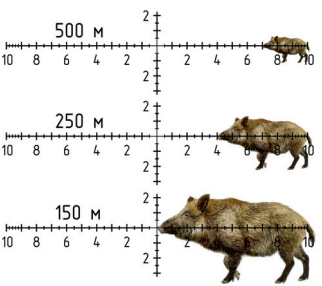

Рисунок 5 – Определение расстояние до цели

Также можно определить расстояние до цели с размерами от 30 см до 2 м по справочным таблицам 4 и 5.

Таблица 4

Размер цели по сетке, мрад (т. д.)	Расстояние до цели, м, при длине (высоте) цели, см						
	30	40	50	60	70	80	90
1,00	300	400	500	600	700	800	900
1,25	240	320	400	480	560	640	720
1,50	200	267	333	400	467	533	600
1,75	171	229	286	343	400	457	514
2,00	150	200	250	300	350	400	450
2,50	120	160	200	240	280	320	360
3,00	100	133	167	200	233	267	300
3,50	86	114	143	171	200	229	257
4,00	75	100	125	150	175	200	225
4,50	67	89	111	133	156	178	200
5,00	60	80	100	120	140	160	180
5,50	55	73	91	109	127	145	164
6,00	50	67	83	100	117	133	150
6,50	46	62	77	92	108	123	138
7,00	43	57	71	86	100	114	129
7,50	40	53	67	80	93	107	120
8,00	38	50	63	75	88	100	113
8,50	35	47	59	71	82	94	106
9,00	33	44	56	67	78	89	100
9,50	32	42	53	63	74	84	95
10,00	30	40	50	60	70	80	90

Таблица 5

Размер цели по сетке, мрад (т. д.)	Расстояние до цели, м, при длине (высоте) цели, м				
	1,00	1,25	1,50	1,75	2,00
2,0	500	625	750	875	1000
2,5	400	500	600	700	800
3,0	333	417	500	583	667
3,5	286	357	429	500	571
4,0	250	313	375	438	500
4,5	222	278	333	389	444
5,0	200	250	300	350	400
5,5	182	227	273	318	364
6,0	167	208	250	292	333
6,5	154	192	231	269	308
7,0	143	179	214	250	286
7,5	133	167	200	233	267
8,0	125	156	188	219	250
8,5	118	147	176	206	235
9,0	111	139	167	194	222
9,5	105	132	158	184	211
10,0	100	125	150	175	200

Таблицы для самостоятельного заполнения расчетных значений поправок на различные дистанции представлены в приложении А

6. ПОДГОТОВКА ПРИЦЕЛА К ИСПОЛЬЗОВАНИЮ

6.1 Адаптация на оружии

Адаптация прицела на оружии заключается в установке и приклейке крепежных колец (Ø 34 мм) в соответствии с «Правилами адаптации» производителей прицела и крепления.

ПРЕДОСТЕРЕЖЕНИЕ:

ВО ИЗБЕЖАНИЕ ДЕФОРМАЦИИ КОРПУСА ПРИЦЕЛА, НЕ ДОПУСКАЕТСЯ СИЛЬНО (MAX 200 Н×СМ) СТЯГИВАТЬ ВИНТЫ КРЕПЕЖНЫХ КОЛЕЦ.

Крепежные кольца Ø 34 мм должны быть обязательно приклеены к корпусу прицела с помощью двухкомпонентного эпоксидного клея.

Прицел может поставляться как адаптированный к конкретной модели оружия, так и без жесткого крепления колец к корпусу прицела. Факт адаптации прицела указывается в гарантийном талоне на прибор.

ПРИМЕЧАНИЕ:

- **Для приклейки крепления к прицелу рекомендуется использовать эпоксидные клеи типа К 153 ОСТ 3-5210-82 или «UHU Plus Endfest 300».**
- **Выполнить адаптацию прицела или получить консультацию по правильной адаптации можно на предприятии-изготовителе.**

6.2 Установка элемента питания

Для установки элемента питания (рисунок 6) необходимо:

– открутить крышку батарейного отсека **(6)**;

– установить элемент питания типа «AA» **(13)** в батарейный отсек **(7)** соблюдая полярность («минус» вниз) согласно рисунку 6;

– закрутить крышку батарейного отсека **(6)**.

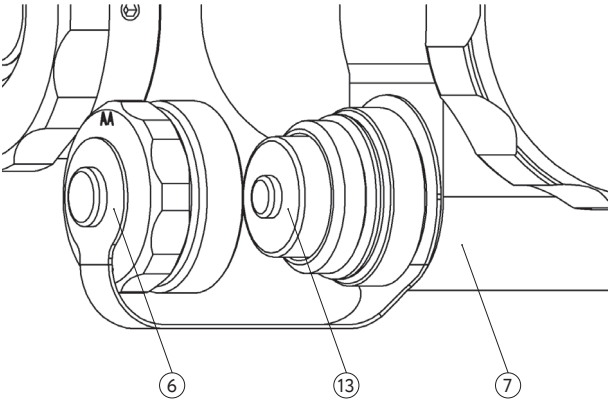

6 – Крышка батарейного отсека;
7 – Батарейный отсек;
13 – Элемент питания типа «АА».

Рисунок 6 – Установка элементов питания

6.3 Выверка прицела на оружии

Прицел необходимо адаптировать согласно п. 6.1, установить и закрепить на посадочном месте оружия.

Перед первым использованием прицела на охотничьем оружии необходимо произвести его выверку на дистанции 100 м с использованием устройства выверки (не входит в основной комплект поставки). Для этого необходимо:

– выбрать точку прицеливания;

– закрепить оружие на прицелочном станке;

– установить на оружие устройство выверки, указывающего геометрическую точку продолжения ствола оружия;

– включить устройство выверки;

– вращая окуляр **(2)**, добиться максимально резкого изображения прицельной сетки;

– ручкой отстройки от паралакса **(5)** настроить прицел на достаточно удаленный объект (выставить на «бесконечность»);

– снять защитный колпачок горизонтального маховичка **(10)**;

– маховичками **(3)** и **(4)** произвести выверку прицельной сетки по вертикали и горизонтали, совместив светящуюся точку от устройства выверки на мишени и центр прицельной сетки прицела;

– снять оружие с прицелочного станка;

ВНИМАНИЕ!

СНЯТЬ С ОРУЖИЯ УСТРОЙСТВО ВЫВЕРКИ!

– выполнить три-четыре одиночных выстрела, тщательно и однообразно прицеливаясь в точку прицеливания;

– определить кучность боя и положение средней точки попадания (далее – СТП) для соответствующего оружия;

– если требуется, ввести корректировку СТП в соответствии с таблицей 6 и направлением, указанном на маховичках **(3)** и **(4)**;

– произвести контрольный выстрел и убедиться в том, что точка попадания пули совпадает с точкой прицеливания (при необходимости выполнить корректировку еще раз);

– по окончании выверки, маховички необходимо выставить в положение «0».

6.3.1 Выставка маховичков в положение «0»

Для выставки маховичков в положение «0» необходимо:

– шестигранным ключом S2 ослабить три утопленных фиксирующих винта маховичков **(14)** согласно рисунку 7;

– повернуть без щелчков маховички, до совпадения отметки «0» с насечкой на корпусе прицела;

ПРИМЕЧАНИЕ!

В случае поворота маховичка с щелчками, сдернуть маховичок вверх и повернуть до совпадения отметки «0» с насечкой на корпусе прицела, надеть маховичок вниз.

– зафиксировать положение маховичков фиксирующими винтами.

Механизм выверки прицельной сетки по вертикали оборудован упором на минус четыре щелчка от положения «0». Это позволяет, в случае необходимости, например при стрельбе на короткие дистанции в горах, вводить малые отрицательные поправки. Если после выставки «0» механизм выверки прицельной сетки по вертикали не встал на механический упор, то необходимо активировать механический упор, завернув шестигранным ключом S3 по часовой стрелке винт упора на «0» **(15) строго на полтора оборота**. Правильно отрегулированный винт **(15)** обеспечивает свободное вращение механизма выверки с четким ограничением на минус 4 от положения «0». Если механизм выверки прицельной сетки не встал на механический упор, то необходимо еще раз вкрутить винт **(15) строго на полтора оборота**.

ПРЕДОСТЕРЕЖЕНИЕ

НЕ ДОПУСКАЕТСЯ ВКРУЧИВАТЬ ВИНТ (15) ЗА ОДИН РАЗ БОЛЕЕ ПОЛУТОРА ОБОРОТОВ. ПРИ ЧРЕЗМЕРНО ВКРУЧЕННОМ ВИНТЕ (15) УПОР ВОЗНИКАЕТ, НЕ ДОХОДЯ ДО НУЛЕВОЙ ОТМЕТКИ, И ОЩУЩАЕТСЯ КАК НЕЧЕТКИЙ.

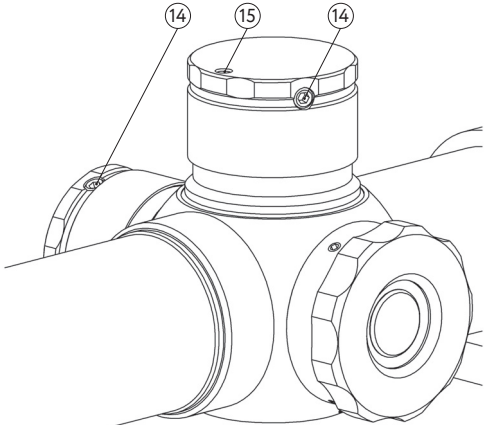

14 – Фиксирующий винт маховичков;
15 – Винт упора на «0».

Рисунок 7 – Выверка прицела

ПРИМЕЧАНИЕ:

- **Величина щелчка механизмов выверки прицельной сетки указана на маховичках и составляет 0,1 мрад.**
- **Для учета баллистики пули оружия при стрельбе на большие дистанции необходимо ввести вертикальные поправки с помощью маховичка (3). Необходимое количество щелчков выверок рассчитывается в зависимости от дистанции стрельбы и баллистики Вашего оружия в соответствии с наставлением по стрелковому делу.**

Таблица 6

Когда СТП ниже	
	Вращать маховичок **(3)** в направлении **«UP»** (против часовой стрелки), указанном на маховичке
Когда СТП выше	
	Вращать маховичок **(3)** в направлении **«DOWN»** (по часовой стрелке), указанном на маховичке
Когда СТП левее	
	Вращать маховичок **(4)** в направлении **«RIGHT»** (против часовой стрелки), указанном на маховичке
Когда СТП правее	
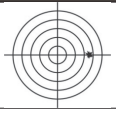	Вращать маховичок **(4)** в направлении **«LEFT»** (по часовой стрелке), указанном на маховичке

6.4 Включение и регулировка яркости подсветки прицельной сетки

Для работы подсветки прицельной сетки необходимо:

– установить элемент питания типа «АА» **(13)** в батарейный отсек **(7)** согласно п. 6.2;

– нажать кнопку включения и регулировки яркости прицельной сетки **(8)**.

Для регулировки яркости подсветки прицельной сетки необходимо, кратковременно нажимая кнопку **(8)**, выбрать нужный режим работы из семи возможных. Если при включении подсветки прицельная сетка мигает несколько раз, то необходимо заменить элемент питания. Для принудительного выключения подсветки прицельной сетки необходимо нажать кнопку **(8)** и удерживать ее более 2 с. Подсветка выключается автоматически по истечении 25-45 мин. после последнего нажатия кнопки **(8)**. Перед автоматическим выключением подсветка сетки мигает в течение нескольких секунд.

6.5 Использование встроенного электронного уровня «завала» оружия

Для включения индикации встроенного электронного уровня «завала» оружия (далее – ВЭУ) необходимо нажать и удерживать кнопку **(8)** более 5 с. Прицельная сетка мигнет два раза, подтверждая включение функции ВЭУ. При боковом заклоне оружия более 1° прицельная сетка будет мерцать. Мерцание прекратится, если устранить «завал» оружия, вернув оружие в первоначальное положение.

Отключение индикации ВЭУ происходит при нажатии и удержании кнопки более 2 с или автоматически по истечении 25-45 мин. после последнего нажатия кнопки **(8)**.

ПРИМЕЧАНИЕ!

Как правило, «0» горизонта установлен на предприятии-изготовителе. Однако имеется возможность самостоятельно выполнить калибровку «0». Для этого необходимо установить прицел на горизонтальную поверхность, нажать и удерживать кнопку (8) более 12 с, при этом подсветка прицельной сетки должна мигнуть сперва два, а потом три раза. Новое положение «0» будет сохранено в настройках прицела.

7. РАБОТА С ПРИЦЕЛОМ

7.1 Порядок применения прицела

Для применения прицела необходимо:

– снять защитные крышки **(11)** с объектива и окуляра;

– направить прицел на нейтральный объект (небо) и, вращая окуляр **(2)**, добиться максимально резкого изображения прицельной сетки;

ПРИМЕЧАНИЕ!

Более точную диоптрийную установку окуляра можно выполнить следующим образом: медленно вывернуть против часовой стрелки (на «+») окуляр (2) до положения слегка нерезкой сетки, а затем медленно вкрутить окуляр до максимально резкого изображения сетки.

– проверить отстройку от параллакса. Для этого, выбрав точку прицеливания, немного сместить глаз относительно окуляра. При видимом смещении перекрестия прицельной сетки относительно объекта наблюдения (точки прицеливания), не резком изображении объекта наблюдения, немного повернуть ручку механизма отстройки от параллакса **(5)** в одну или другую сторону и проверить наличие параллакса еще раз. Отстройка от параллакса выполнена, если центр прицельной сетки не смещается относительно точки прицеливания (объекта наблюдения) при незначительном перемещении глаза относительно оптической оси прицела;

ПРИМЕЧАНИЕ!

На ручке (5) нанесены условные цифры для визуального ориентирования стрелка по положению ручки. Они НЕ указывают дистанцию наблюдения, на которой отсутствует параллакс между изображением и прицельной сеткой.

ПРИМЕЧАНИЕ!

В нормальных климатических условиях (от +15 до +35 °С) и при нахождении маховичков механизмов выверки в среднем положении цифра «1» соответствует конечному расстоянию (60 м), «7» – ∞.

Положение ручки (5) для отстройки от параллакса на одной и той же дистанции наблюдения будет различным в зависимости от температуры окружающей среды и положения маховичков ввода поправок.

– установить кольцом **(9)** необходимое увеличение прицела;

– снять защитный колпачок горизонтального маховичка **(10)** и ввести баллистические поправки, в случае необходимости;

– при введении большого количества поправок проверить отстройку от параллакса;

– в случае необходимости, включить подсветку прицельной сетки нажатием кнопки **(8)**, последующими нажатиями кнопки подобрать наиболее оптимальную яркость подсветки прицельной сетки;

– для уменьшения боковых засветок и возможных бликов от передней линзы можно установить на объектив бленду (не входит в основной комплект поставки).

Прицел готов к использованию.

7.2 Порядок действий по окончании работы

Для завершения работы с прицелом необходимо:

– отключить подсветку прицельной сетки нажатием и удерживанием кнопки **(8)** более 2 с;

– надеть защитный колпачок горизонтального маховичка **(10)**;

– для предотвращения окисления элемента питания при длительном хранении извлечь его из батарейного от-сека **(7)**, открутив крышку **(6)**;

– надеть защитные крышки **(11)** на объектив **(1)** и окуляр **(2)**;

– в случае необходимости, снять прицел с планки крепления оружия.

8. МАРКИРОВКА

Маркировка прицела содержит условное обозначение прицела и заводской номер.

9. ТЕХНИЧЕСКОЕ ОБСЛУЖИВАНИЕ

В рамках текущего обслуживания рекомендуется протирать внешние поверхности линз объектива и окуляра прицела от пыли и влаги салфетками (из комплекта поставки).

ПРЕДОСТЕРЕЖЕНИЕ:

ЗАПРЕЩАЕТСЯ ИСПОЛЬЗОВАТЬ ДЛЯ ЧИСТКИ ПРИЦЕЛА АГРЕСИВНЫЕ МОЮЩИЕ ЖИДКОСТИ И АБРАЗИВНЫЕ МАТЕРИАЛЫ!

10. ТРАНСПОРТИРОВАНИЕ И ХРАНЕНИЕ

Транспортирование прицела в упаковке изготовителя может осуществляться любым видом транспорта без ограничения по расстоянию, в том числе авиационным транспортом в герметичном отсеке.

Прицел и составные части должны храниться в упаковке изготовителя на складе потребителя при температуре от – 40 до + 50 °С и относительной влажности воздуха не более 98% при температуре + 35 °С вдали от нагревательных приборов. В помещении склада не допускается наличие агрессивных паров и газов, резкого колебания температуры и влажности. Элемент питания не должен храниться внутри прицела.

Во время хранения прицел необходимо предохранять от ударов и прямого попадания солнечных лучей, влаги и пыли на оптические детали. Техническое обслуживание прицела в процессе хранения не проводят.

11. ПЕРЕЧЕНЬ ВОЗМОЖНЫХ НЕИСПРАВНОСТЕЙ

Таблица 7 – Неисправности и способы их устранения

Описание неисправности	Способ устранения
Нерезкая прицельная сетка	Вращать кольцо диоптрийной настройки окуляра **(2)**. Если прицел не фокусируется – протереть салфеткой оптические детали.
Не резкое изображение объекта наблюдения при резко видимой прицельной сетке	Вращать ручку отстройки от параллакса **(5)**, согласно разделу 7 настоящего руководства по эксплуатации. Проверить отстройку от параллакса.
Не работает подсветка прицельной сетки	Убедиться, что в прицел правильным образом установлен элемент питания и он в исправном состоянии. Протереть салфеткой контакт и резьбу крышки батарейного отсека **(6)**.
Эффект конденсации влаги на линзах окуляра и объектива	В холодное время для исключения запотевания линзы окуляра использовать специальные антизапотевающие покрытия (например, для глазных очков).
Сбивается СТП	Проверить правильность крепления прицела. Убедиться в том, что прицел надежно (без проворотов и подвижек) закреплен в кольцах крепления, а крепление без люфтов установлено и затянуто на оружии.

ВНИМАНИЕ!

В случае невозможности устранения неисправности необходимо обратиться к предприятию-изготовителю.

ПРИЛОЖЕНИЕ А. Расчетные значения поправок

Расчетные значения поправок для оружия _____ при стрельбе патронами _____ приведены в таблице А.1 (для самостоятельного заполнения).

Дальность стрельбы, м	Количество щелчков поправок по	
	Верт.	Гор.

Расчетные значения поправок для оружия _____ при стрельбе патронами _____ приведены в таблице А.2 (для самостоятельного заполнения).

Дальность стрельбы, м	Количество щелчков поправок по	
	Верт.	Гор.

Руководство по эксплуатации DHF 3-12×50 (MRH-L2)

АО «Дедал-НВ»
Россия, 107076, Москва, ул. Стромынка, 18
Телефон: +7 (495) 589-31-01
Факс: +7 (495) 617-05-96, -97

www.dedalnvoptics.com
e-mail: info@dedalnvoptics.com